DPS FV - Sistema Fotovoltaico - Classe I

Os Dispositivos de Proteção Contra Surtos da Linha DPS SFV, foram desenvolvidos para proteção de equipamentos/instalações alimentadas em corrente contínua (VDC), específicos para Sistemas Fotovoltáicos.

Em conformidade com a norma ABNT 5410/2004 e atende as características da Classe I, Norma NBR-IEC 61643-1, assim também como as Normas IEC 61643-31 e EN 50539-11.

CARACTERÍSTICAS TÉCNICAS E MECÂNICAS

- Caixa plástica, injetada em Termoplástico anti-chama
- Grau : VO- UL94,
- Temperatura: - 40ºC até 80ºC
- TOV - Sobretensão temporária - Atende a IEC 61643
- Câmara Blindada (evita arco voltaíco)
- Câmara de Extinção de Arco (de acordo com a IEC 61643-31 e EN50539-11)
- Sinalização de defeito local: Verde - Perfeito estado / Vermelho - Substituir
- Máximo Fusível de back-up: 100 A
- Aplicação em Sistemas ON-Grid e OFF-Grid

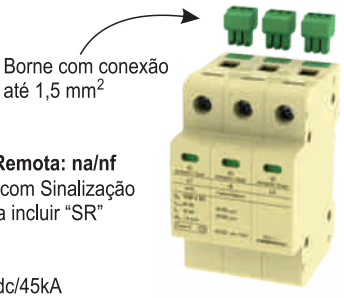

- Sinalização Remota: na/nf
  Para versões com Sinalização Remota, basta incluir "SR" ao código.
  Por exemplo:
  Modelo 500Vdc/45kA
  Código M135004SR

MODELOS	500 VCC	750 VCC	1000 VCC
Código - Ecobox	M135006	M137506	M131K60
U_{CPV} - Max.Tensão de Operação (L1-L2 / L1-T / L2-T)	500 VCC	750 VCC	1000 VCC
U_p - Nível de Proteção (L1-L2 / L1-T / L2-T)	<2,2 kV	<2,8 kV	<3,5 kV
Grau de proteção	IP20	IP20	IP20
Corrente de impulso - onda 10/350 µs -	12,5 kA	12,5 kA	12,5 kA
I_n - corrente nominal / I_{max} - onda 8/20 µs -	30 / 60kA	30 / 60kA	30 / 60kA
Tempo de resposta	<25 ns	<25 ns	<25 ns
Classe - IEC 61643-1	I + II	I + II	I + II
Pólos	Tripolar	Tripolar	Tripolar
Forma de proteção	'Y' (#)	'Y' (#)	'Y' (#)

Dimensões
Linha DCbox

Tripolar

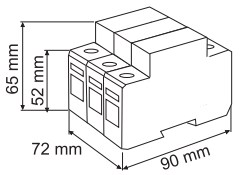

Peso: 305 gr

Conexão 16 mm² a 25 mm²

(#) Forma de Proteção 'Y', trata-se de proteção no Modo Comum (L1-T / L2-T) e no Modo Transverso (L1-L2), portanto proporcionando maior proteção.
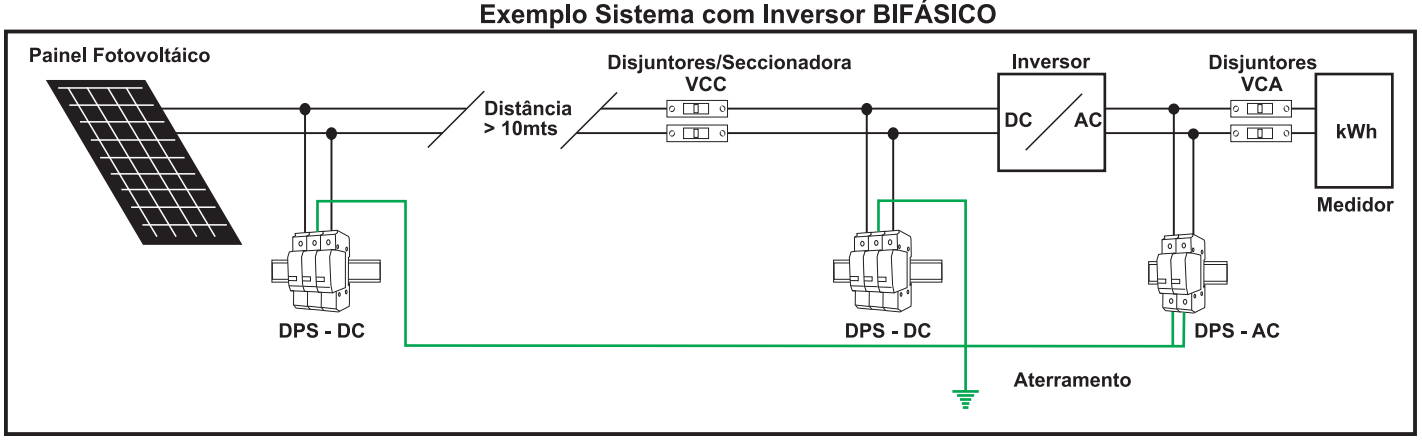
Exemplo Sistema com Inversor BIFÁSICO